平成27年度愛媛県中学校選抜バスケットボール選手権大会東予地区予選会　男子の部

平成27年12月19日(土)・20日(日)　　アリーナ土居、山根総合体育館

優勝
今治市南中学校

準優勝
西条市立西条北中学校

第3位
新居浜市立西中学校
今治市立西中学校

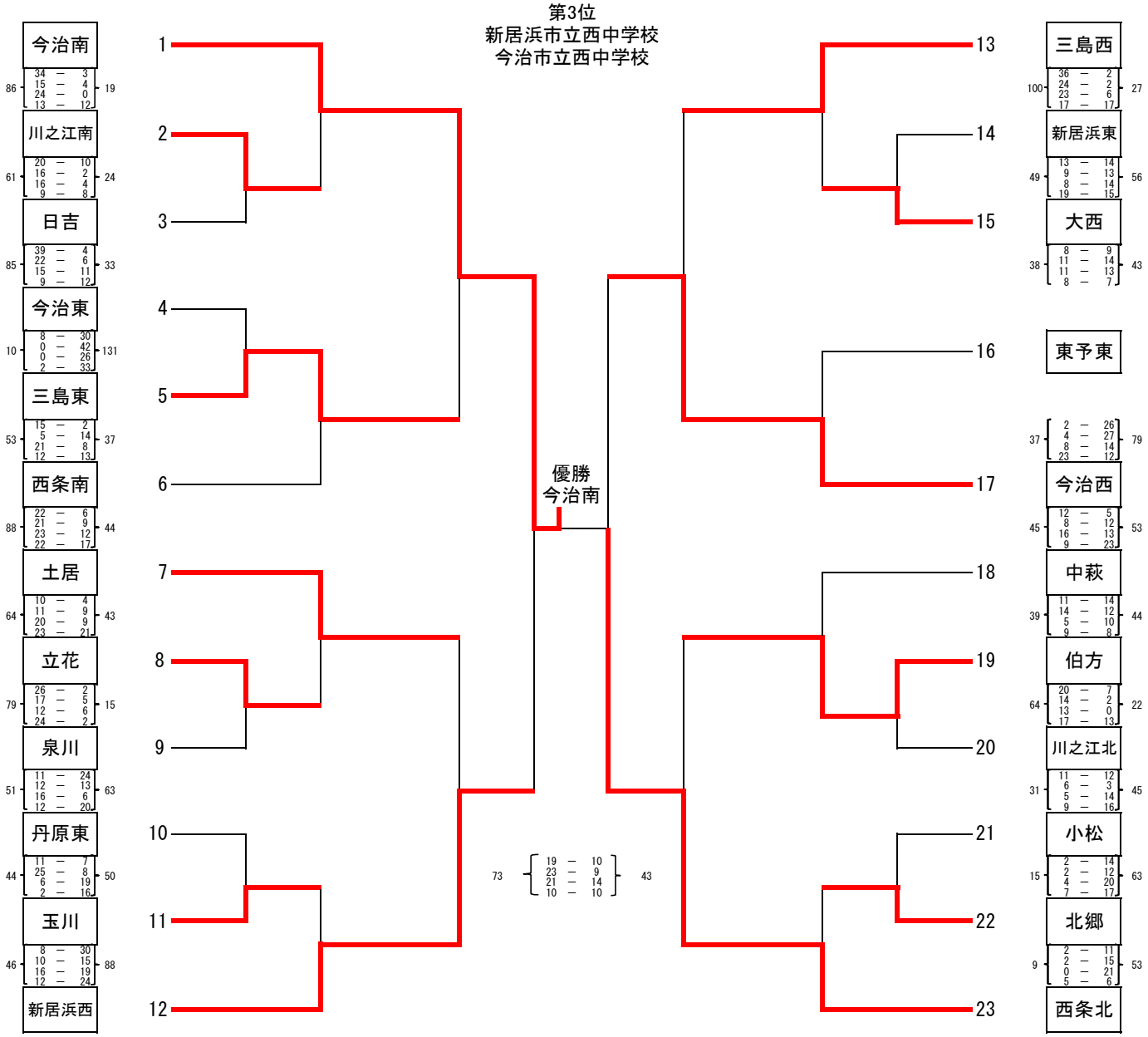

平成27年度愛媛県中学校選抜バスケットボール大会東予地区予選会　女子の部

平成27年12月19日（土）・20日（日）　　川之江体育館、三島体育館

優勝
今治市立立花・桜井中学校

準優勝
四国中央市立三島東中学校
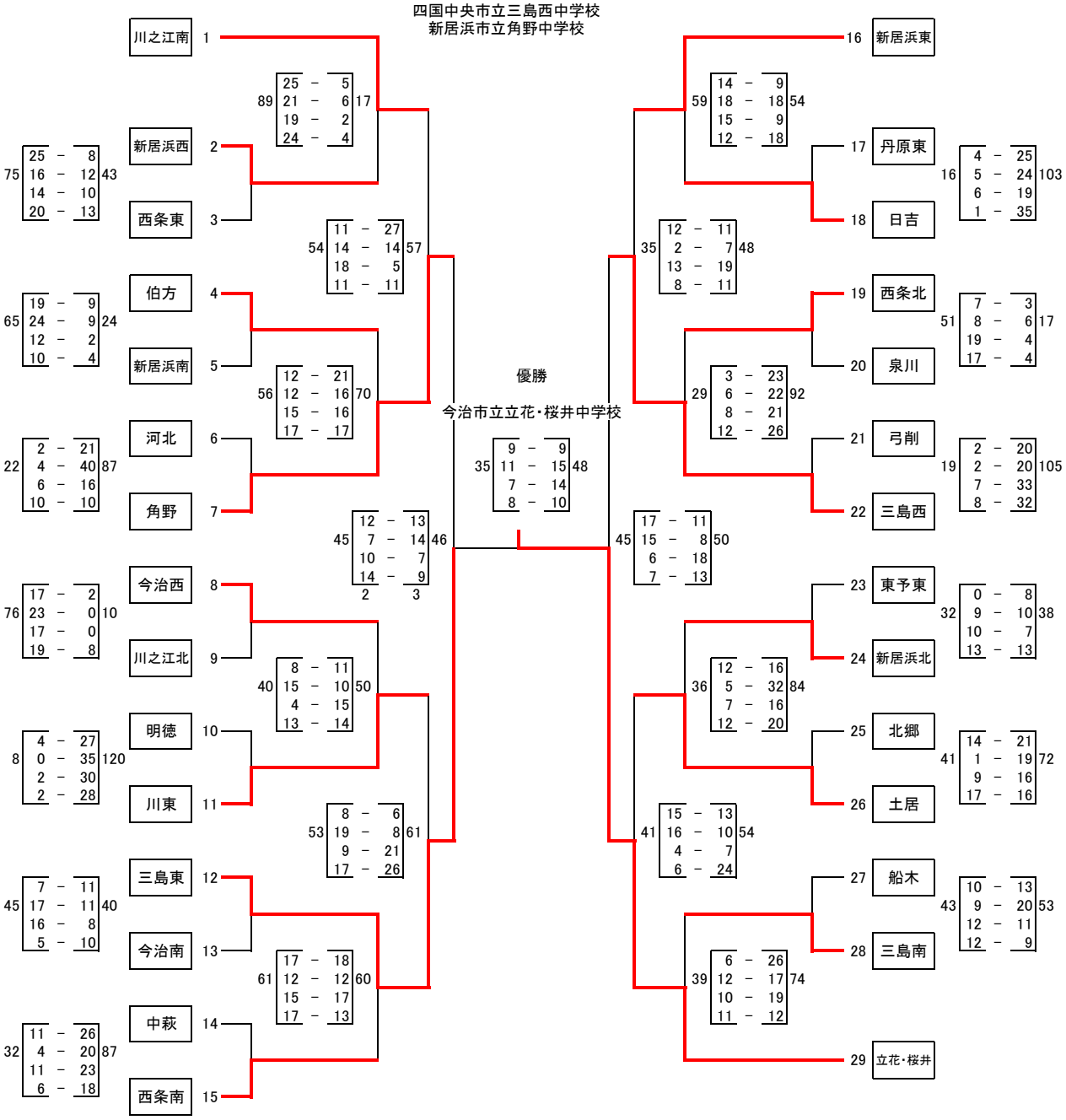
第3位
四国中央市立三島西中学校
新居浜市立角野中学校