令和5年度　愛媛県高等学校総合体育大会東予地区予選　勝ち上がり（男子）

1　日時　　令和5年4月22日（土）、23日（日）

2　会場　　今治工業高等学校（A･B）
今治北高等学校（C･D）

出場チーム15チーム中　県大会出場11チーム　（☆印：県大会出場）

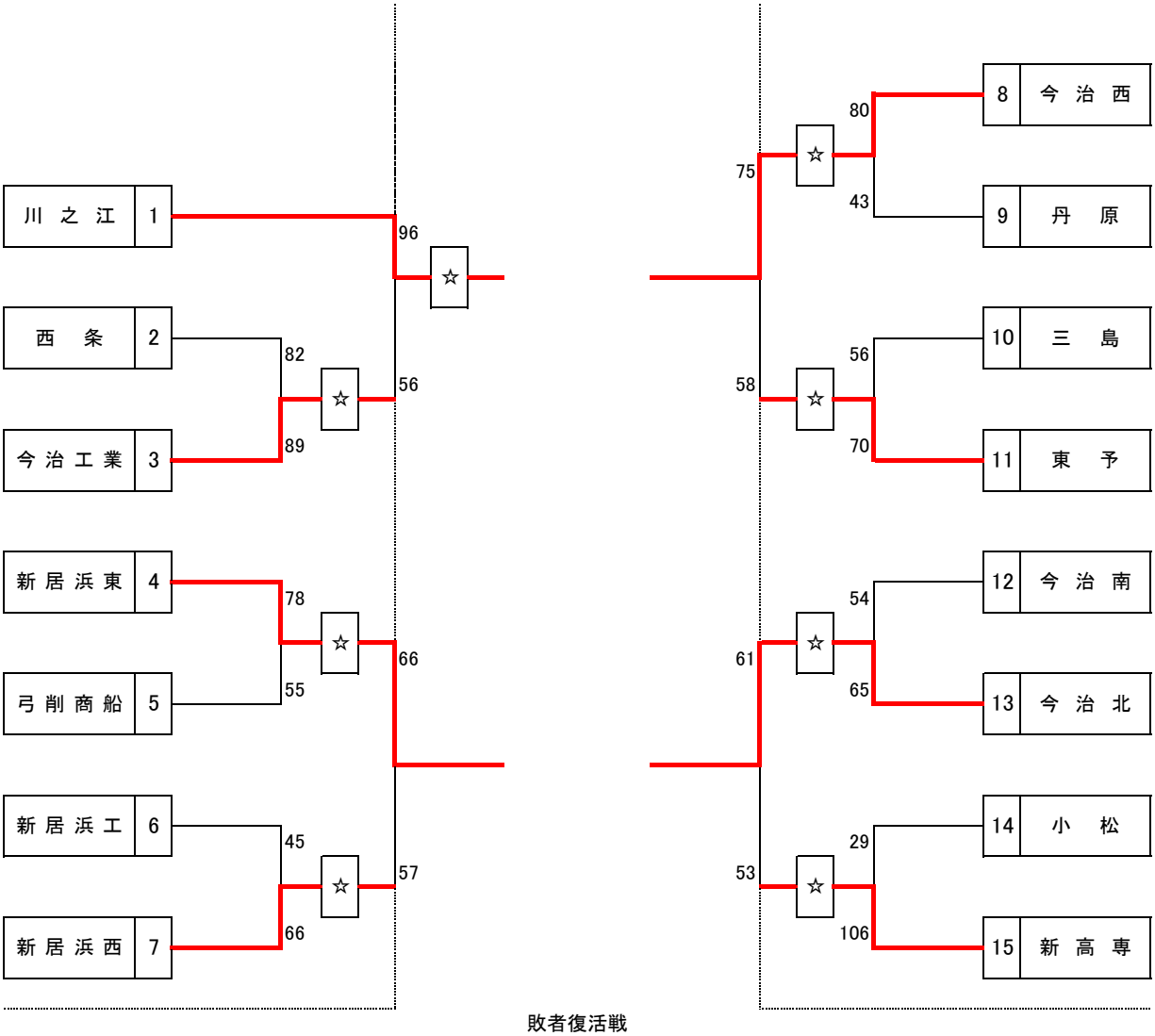

敗者復活戦

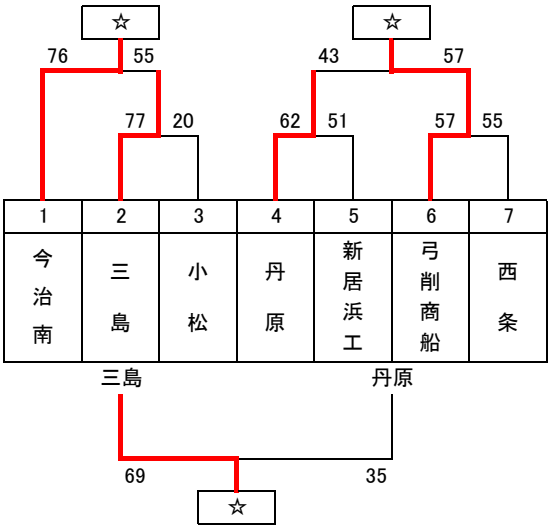

川之江高校、新居浜東高校、今治西高校、今治北高校、今治工業高校、新居浜西高校、東予高校、新居浜高専、

今治南高校、弓削商船高専、三島高校が県大会出場

令和5年度　愛媛県高等学校総合体育大会東予地区予選　[男子]結果

期日：令和5年4月22日(土)・23日(日)

会場：今治工業高等学校体育館(A/B)

No	Aチーム	得点					Bチーム	ランク	No	Aチーム	得点					Bチーム
A1	西条 高　校	82	19 18 25 20	— — — — —	20 26 19 24	89	今治工業 高　校	1回戦								
A2	今治南 高　校	54	19 11 16 8	— — — — —	16 18 16 15	65	今治北 高　校	1回戦	B1	小松 高　校	29	2 6 3 18	— — — — —	30 25 34 17	106	新居浜 高　専
A3	今治西 高　校	80	18 21 20 21	— — — — —	6 11 11 15	43	丹原 高　校	1回戦	B2	三島 高　校	56	15 15 13 13	— — — — —	22 13 11 24	70	東予 高　校
A4	新居浜東 高　校	78	24 18 19 17	— — — — —	12 9 11 23	55	弓削商船 高　専	1回戦	B3	新居浜工 高　校	45	11 12 17 5	— — — — —	14 11 13 28	66	新居浜西 高　校
A5	川之江 高　校	96	25 28 35 8	— — — — —	5 12 17 22	56	今治工業 高　校	2回戦	B4	今治北 高　校	61	13 21 10 17	— — — — —	14 7 19 13	53	新居浜 高　専
A6	今治西 高　校	75	18 22 21 14	— — — — —	20 14 11 13	58	東予 高　校	2回戦	B5	新居浜東 高　校	66	20 19 15 12	— — — — —	10 12 11 24	57	新居浜西 高　校
A7	三島 高　校	77	21 24 19 13	— — — — —	2 9 O 9	20	小松 高　校	敗者復活1回戦								
A8	丹原 高　校	62	11 13 13 25	— — — — —	10 15 17 9	51	新居浜工 高　校	敗者復活1回戦	B6	弓削商船 高　専	57	9 25 9 14	— — — — —	19 14 14 8	55	西条 高　校
A9	今治南 高　校	76	27 15 15 19	— — — — —	10 14 16 15	55	三島 高　校	敗者復活代表決定戦	B7	丹原 高　校	43	13 7 15 8	— — — — —	14 12 20 11	57	弓削商船 高　専
A10	三島 高　校	69	27 26 10 6	— — — — —	4 8 14 9	35	丹原 高　校	敗者復活代表決定戦								

令和5年度　愛媛県高等学校総合体育大会東予地区予選　勝ち上がり（女子）

1　日時　　令和5年4月22日（土）、23日（日）

2　会場　　今治工業高等学校（A・B）
　　今治北高等学校（C・D）

出場チーム14チーム中　県大会出場12チーム　（☆印：県大会出場）

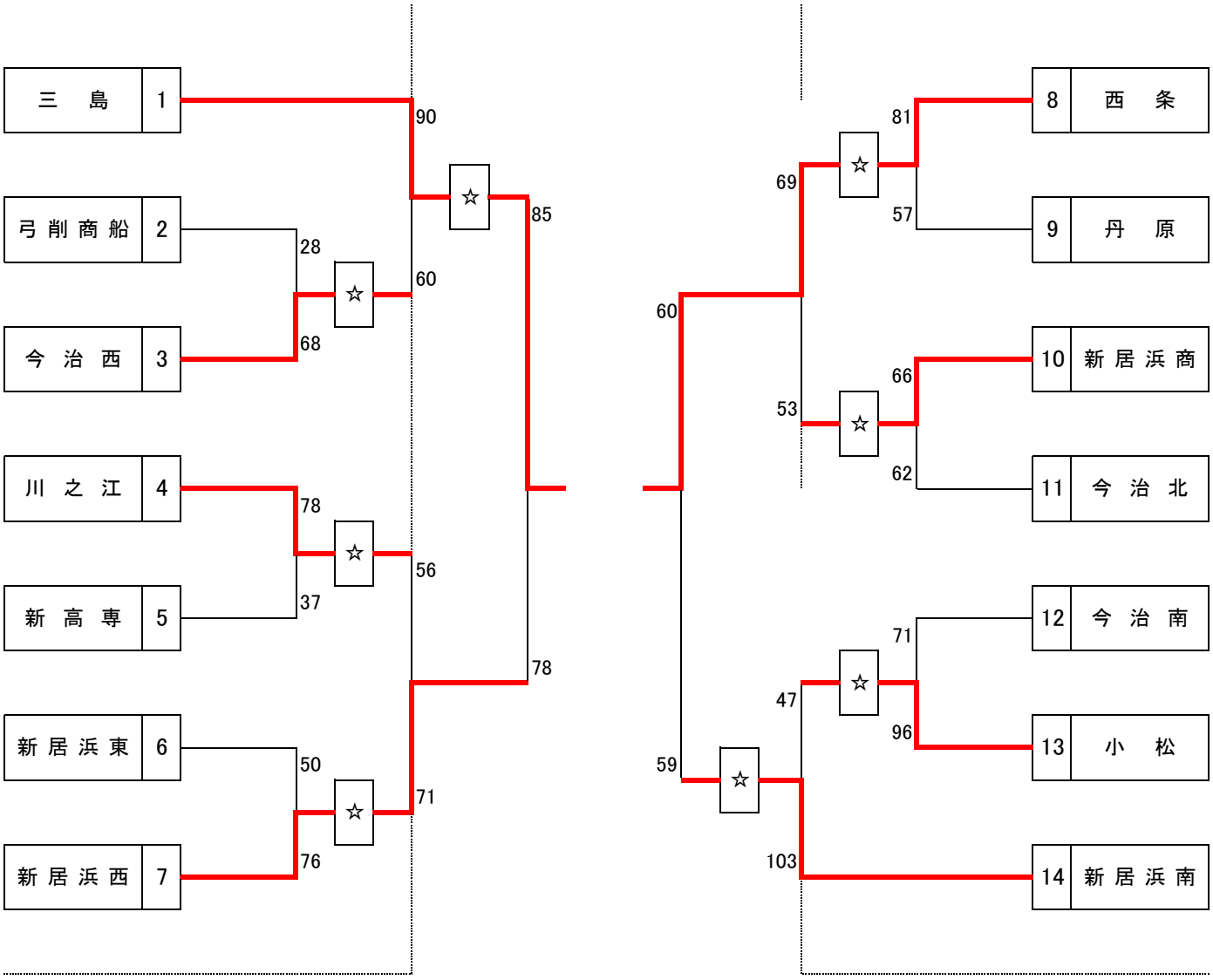

敗者復活戦

	丹原	今治南	新居浜東
丹原		○	○
今治南	×		×
新居浜東	×	○	

	新高専	今治北	弓削商船
新高専		×	○
今治北	○		○
弓削商船	×	×	

三島高校、西条高校、新居浜西高校、新居浜南高校、今治西高校、川之江高校、新居浜商業高校、小松高校、

丹原高校、今治北高校、新居浜東高校、新居浜高専が県大会出場

令和5年度　愛媛県高等学校総合体育大会東予地区予選　[女子]結果

期日：令和5年4月22日(土)･23日(日)

会場：今治北高等学校体育館(C/D)

No	Aチーム	得点					Bチーム	ランク	No	Aチーム	得点					Bチーム
C1	弓削商船 高　専	28	5 5 8 10	― ― ― ―	19 17 18 14	68	今治西 高　校	1回戦	D1	今治南 高　校	71	6 19 25 21	― ― ― ―	21 25 22 28	96	小松 高　校
C2	西条 高　校	81	17 22 22 20	― ― ― ―	6 20 14 17	57	丹原 高　校	1回戦	D2	新居浜商 高　校	66	14 14 16 16 6	― ― ― ― ―	25 16 6 13 2	62	今治北 高　校
C3	川之江 高　校	78	24 19 17 18	― ― ― ―	2 9 8 18	37	新居浜 高　専	1回戦	D3	新居浜東 高　校	50	15 8 18 9	― ― ― ―	19 28 14 15	76	新居浜西 高　校
C4	三島 高　校	90	26 15 25 24	― ― ― ―	13 25 8 14	60	今治西 高　校	2回戦	D4	小松 高　校	47	8 6 14 19	― ― ― ―	35 18 22 28	103	新居浜南 高　校
C7	西条 高　校	69	14 9 21 25	― ― ― ―	11 14 13 15	53	新居浜商 高　校	2回戦	D7	川之江 高　校	56	17 19 15 5	― ― ― ―	21 17 16 17	71	新居浜西 高　校
C9	三島 高　校	85	27 14 25 19	― ― ― ―	23 17 15 23	78	新居浜西 高　校	準決勝	D9	西条 高　校	60	28 10 6 16	― ― ― ―	11 21 17 10	59	新居浜南 高　校
C5	丹原 高　校	94	34 15 22 23	― ― ― ―	11 19 8 5	43	今治南 高　校	敗者復活リーグ	D5	新居浜 高　専	53	4 23 14 12	― ― ― ―	28 28 19 18	93	今治北 高　校
C6	丹原 高　校	70	14 24 14 18	― ― ― ―	15 11 14 12	52	新居浜東 高　校	敗者復活リーグ	D6	新居浜 高　専	76	15 30 17 14	― ― ― ―	3 2 5 12	22	弓削商船 高　専
C8	今治南 高　校	62	10 17 11 24	― ― ― ―	21 18 10 17	66	新居浜東 高　校	敗者復活リーグ	D8	今治北 高　校	125	35 28 28 34	― ― ― ―	4 4 3 6	17	弓削商船 高　専